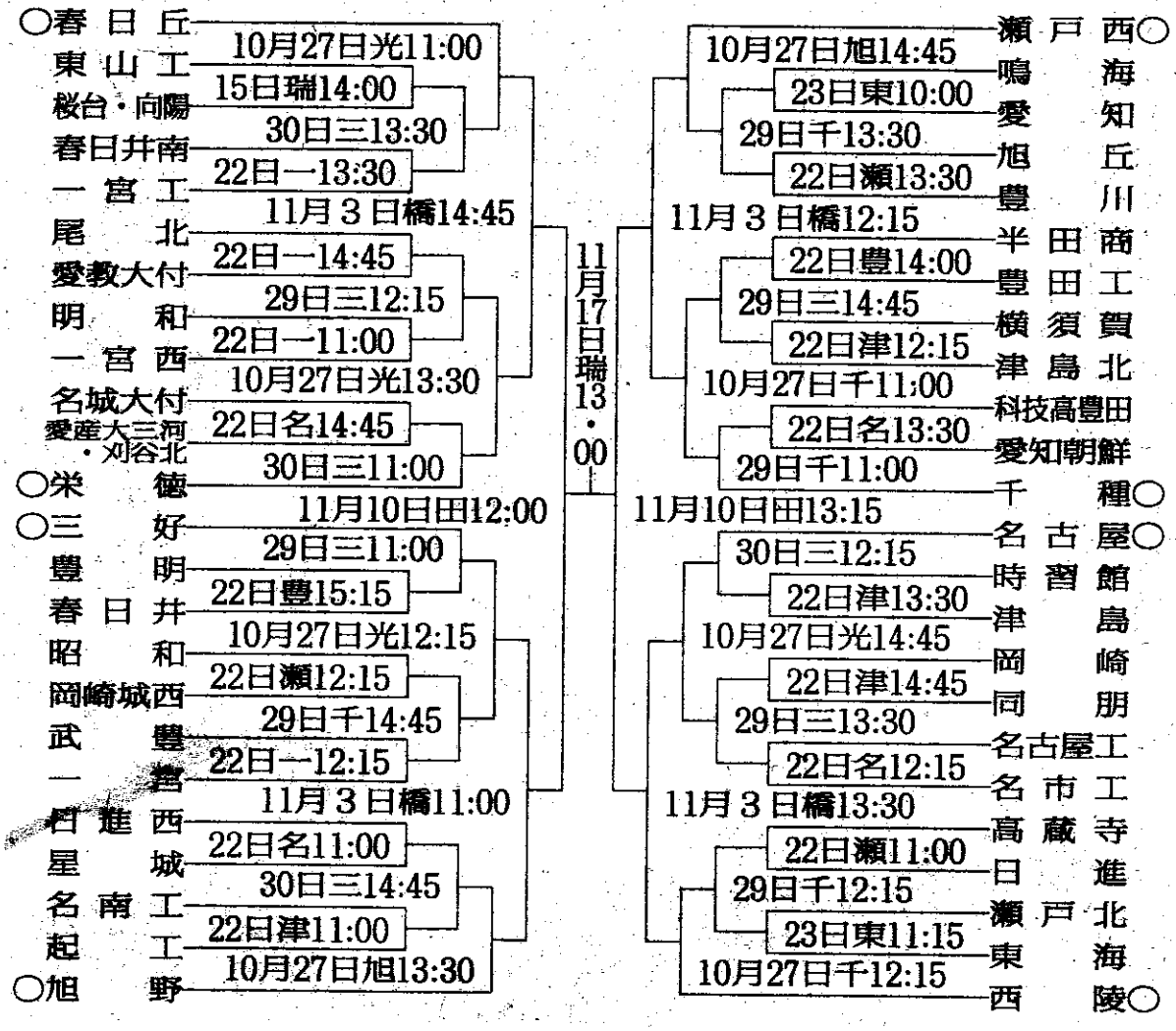第87回全国高校ラグビー大会県大会組み合わせ