第28回北見地区春季高校バスケットボール大会　組合せ
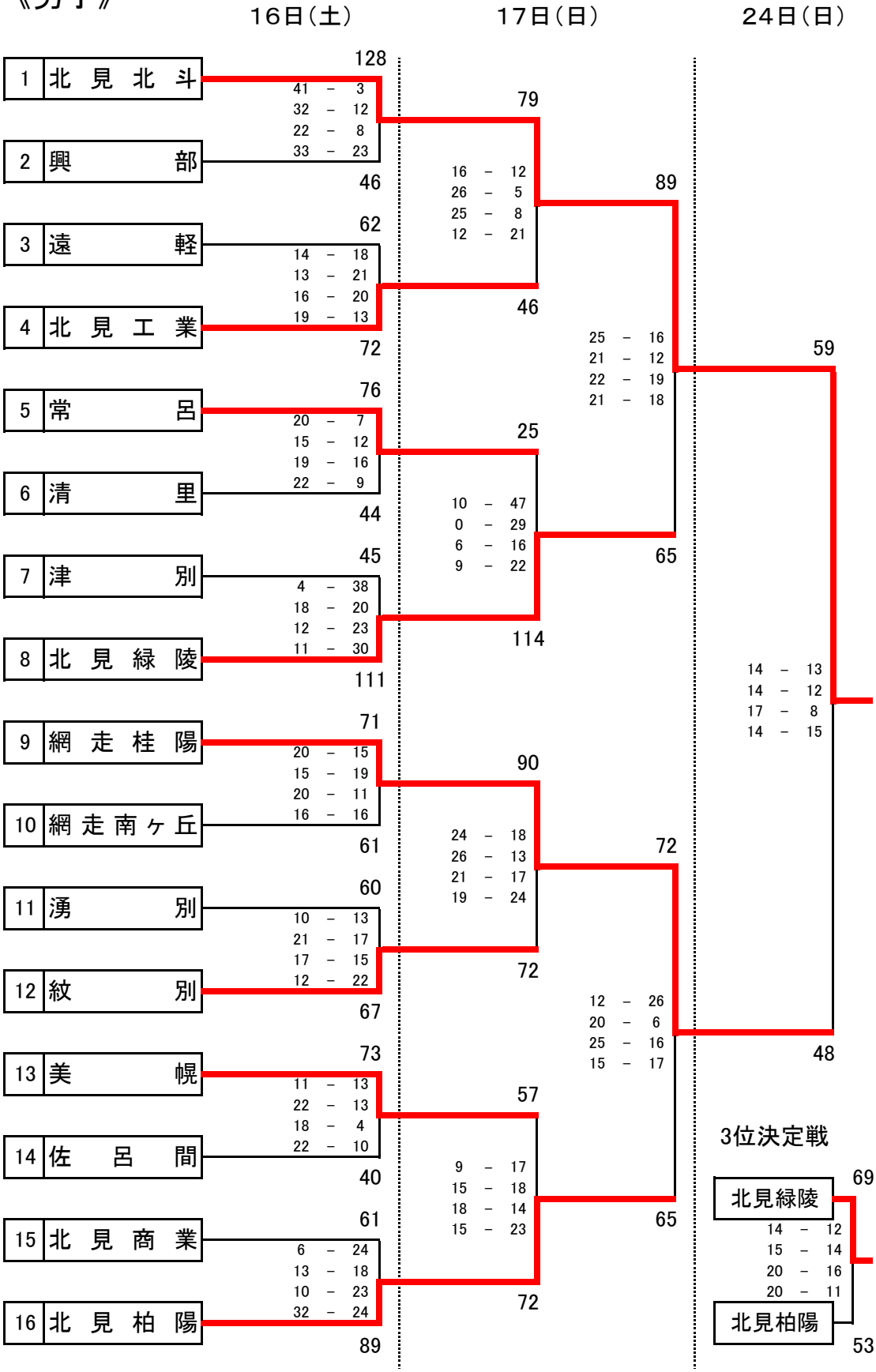
《男子》