第58回高体連北見支部新人バスケットボール選手権大会兼北海道高等学校バスケットボール新人大会北見支部予選会
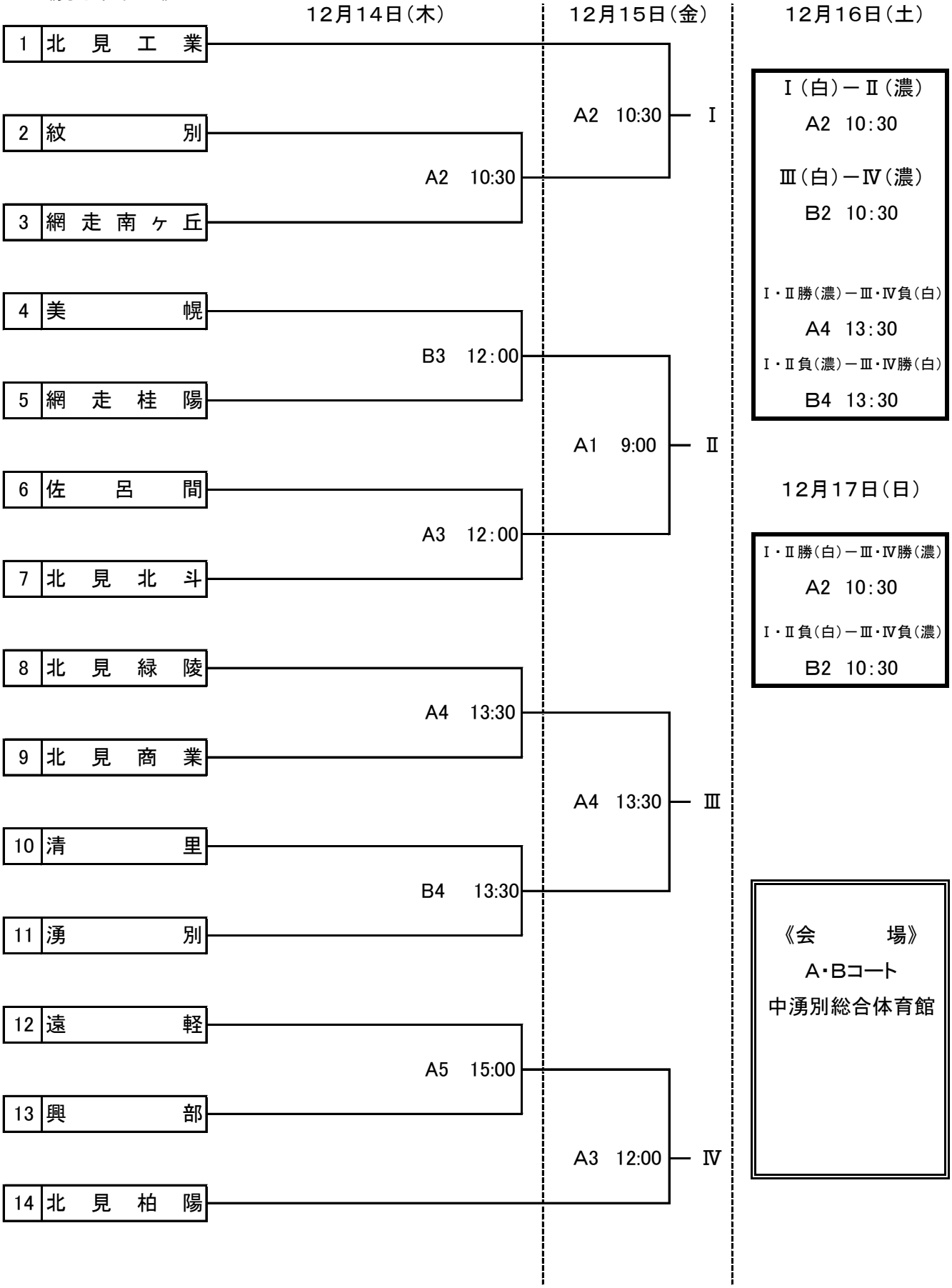
《男子組合せ》